КРАНОВЫЕ ЭЛЕКТРОДВИГАТЕЛИ 5-го ГАБАРИТА, КРАНОВЫЕ ЭЛЕКТРОДВИГАТЕЛИ С ВЫСОТОЙ ОСИ ВРАЩЕНИЯ 225мм (ПОВЫШЕННОЙ НАДЕЖНОСТИ).

Электродвигатели асинхронные крановые повышенной надежности серий МТН511-6 ПНД, 4МТМ225М6 ПНД, МТН512-6 ПНД, 4МТМ225L6 ПНД, МТН511-8 ПНД, 4МТМ225М8 ПНД, МТН512-8 ПНД и 4МТМ225L8 ПНД предназначены для привода различных подъемно-транспортных механизмов и используются в производстве башенных и мостовых кранов, кран-балок, автокранов, в металлургических производствах. Электродвигатели изготавливаются с фазным ротором. Степень защиты IP44. Класс нагревостойкости Н (180°С). Станина и подшипниковые щиты электродвигателя изготовлены из стали, что обеспечивает высокую механическую стойкость электродвигателей к вибрации и ударам. Коллекторный узел вынесен за рабочий щит, что значительно увеличивает надёжность электродвигателя, так как исключает попадание угольно-графитовой пыли в активную зону.

КРАНОВЫЕ ЭЛЕКТРОДВИГАТЕЛИ (повышенной надежности):

МТН511-6 ПНД	**4МТМ225М6 ПНД**
МТН511-8 ПНД	**4МТМ225М8 ПНД**
МТН512-6 ПНД	**4МТМ225L6 ПНД**
МТН512-8 ПНД	**4МТМ225L8 ПНД**

Габаритный чертеж (двигатели с цилиндрическим валом)

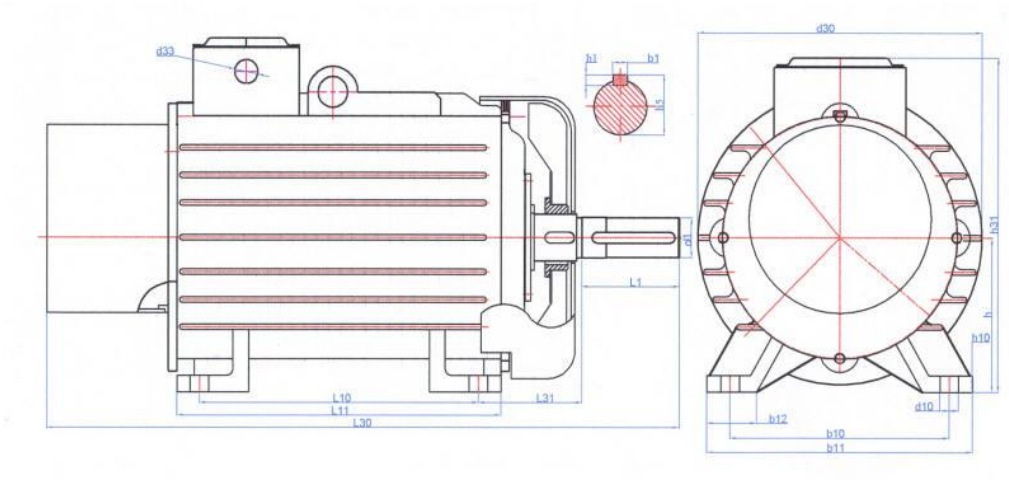

Габаритный чертеж (двигатели с коническим валом)

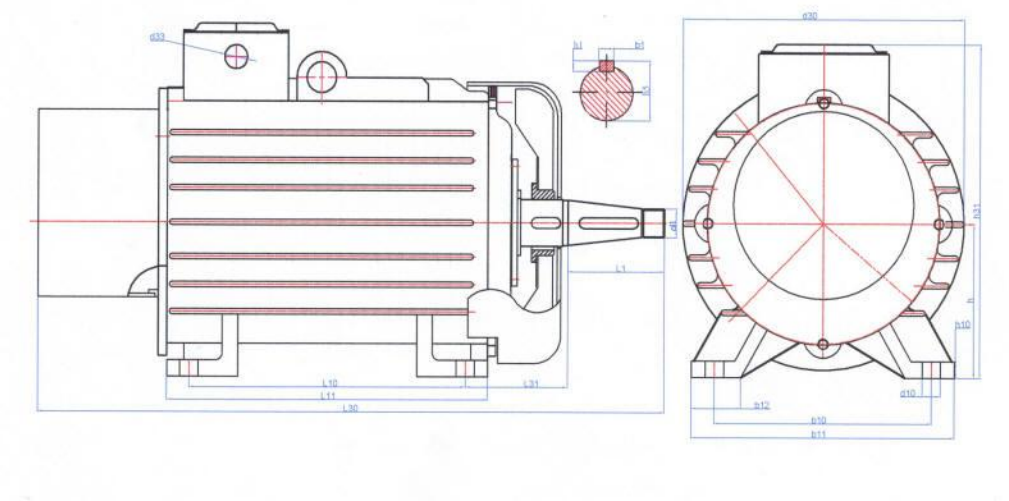

Технические характеристики

d_1 - для электродвигателей с цилиндрическим валом

Марка	Номинальная мощность, кВт	Частота вращения, об./мин.	Габаритные и установочно-присоединительные размеры								
			b_1	b_{10}	d_1	d_{10}	l_1	l_{10}	l_{31}	h	h_5
МТН511-6 ПНД	37	1000	18	380	70	35	140	310	251	250	36,4
4МТМ225М6 ПНД				356		19		311	149	225	
МТН512-6 ПНД	55			380		35		390	271	250	
4МТМ225L6 ПНД				356		19		356	149	225	
МТН511-8 ПНД	30	750		380		35		310	251	250	
4МТМ225М8 ПНД				356		19		311	149	225	
МТН512-8 ПНД	37			380		35		390	271	250	
4МТМ225L8 ПНД				356		19		356	149	225	