КРАНОВЫЕ ЭЛЕКТРОДВИГАТЕЛИ 6-го ГАБАРИТА, КРАНОВЫЕ ЭЛЕКТРОДВИГАТЕЛИ С ВЫСОТОЙ ОСИ ВРАЩЕНИЯ 280мм (ПОВЫШЕННОЙ НАДЕЖНОСТИ).

Электродвигатели асинхронные крановые повышенной надежности серий 4МТМ280S6 ПНД, 4МТМ280L6 ПНД, 4МТМ280М8 ПНД, 4МТМ280L8 ПНД, МТН611-10 ПНД, 4МТМ280S10 ПНД, МТН612-10 ПНД, 4МТМ280М10 ПНД, МТН613-10 ПНД, 4МТМ280L10 ПНД, 4МТКМ280S6 ПНД, 4МТКМ280S10 ПНД, 4МТКМ280L6 ПНД, 4МТКМ280L8 ПНД, 4МТКМ280L10 ПНД, 4МТКМ280М8 ПНД, 4МТКМ280М10 ПНД предназначены для привода различных подъемно-транспортных механизмов и используются в производстве башенных и мостовых кранов, кран-балок, автокранов, в металлургических производствах.
Электродвигатели изготавливаются с фазным ротором. Степень защиты IP44. Класс нагревостойкости Н (180°С). Станина и подшипниковые щиты электродвигателя изготовлены из стали, что обеспечивает высокую механическую стойкость электродвигателей к вибрации и ударам. Коллекторный узел вынесен за рабочий щит, что значительно увеличивает надёжность электродвигателя, так как исключает попадание угольно-графитовой пыли в активную зону.

КРАНОВЫЕ ЭЛЕКТРОДВИГАТЕЛИ (повышенной надежности):

МТН611-10 ПНД	**4МТМ280М8 ПНД**
МТН612-10 ПНД	**4МТМ280М10 ПНД**
МТН613-10 ПНД	**4МТМ280L6 ПНД**
	4МТМ280L8 ПНД
	4МТМ280L10 ПНД
	4МТМ280S6 ПНД
	4МТМ280S10 ПНД

С короткозамкнутым ротором

4МТКМ280М8 ПНД

4МТКМ280М10 ПНД

4МТКМ280L6 ПНД

4МТКМ280L8 ПНД

4МТКМ280L10 ПНД

4МТКМ280S10 ПНД

Габаритный чертеж (двигатели с цилиндрическим валом)

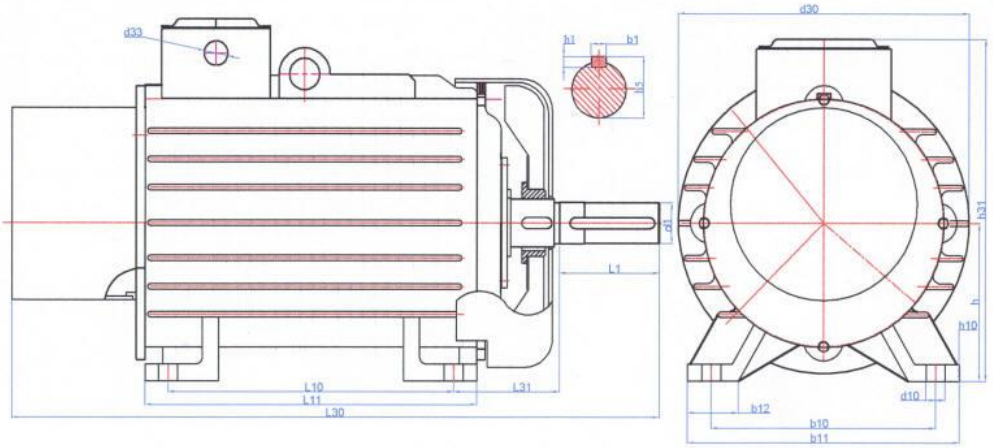

Габаритный чертеж (двигатели с коническим валом)

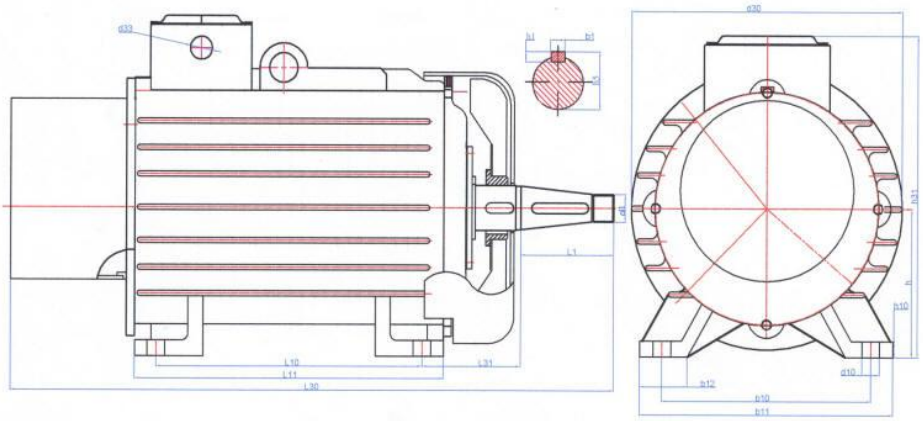

Технические характеристики

d_1 - для электродвигателей с цилиндрическим валом

Марка	Номинальная мощность, кВт	Частота вращения, об./мин.	Габаритные и установочно-присоединительные размеры								
			b_1	b_{10}	d_1	d_{10}	l_1	l_{10}	l_{31}	h	h_5
4МТМ280S6 ПНД	75	1000	22	457	90	24	170	368	190	280	46,8
4МТМ280L6 ПНД	110							457			
4МТМ280М8 ПНД	55	750						419			
4МТМ280L8 ПНД	75							457			
МТН611-10 ПНД	45	600		520		42		345	256	315	
4МТМ280S10 ПНД				457		24		368	190	280	
МТН612-10 ПНД	55			520		42		445	256	315	
4МТМ280М10 ПНД				457		24		419	190	280	
МТН613-10 ПНД	75			520		42		540	256	315	
4МТМ280L10 ПНД				457		24		457	190	280	
4МТКМ280S6 ПНД		1000						368			
4МТКМ280S10 ПНД	45	600									
4МТКМ280L6 ПНД	110	1000						457			
4МТКМ280L8 ПНД	75	750									
4МТКМ280L10 ПНД		600									
4МТКМ280М8 ПНД	55	750						419			
4МТКМ280М10 ПНД		600									