Модули принудительного охлаждения SERV, FORCED VENTILATION

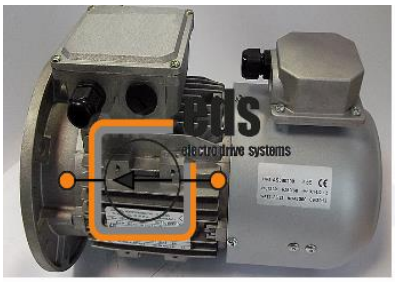

Электродвигатель с модулем независимого охлаждения предназначен для работы с частотным преобразователем на низких оборотах, в диапазоне частот 0-30Hz, когда штатный вентилятор не способен эффективно отводить нагретый воздух от корпуса двигателя. На очень высоких оборотах, в диапазоне частот 60-75Hz, когда шум штатного вентилятора превышает допустимые значения 60-70dB. Частота вращения дополнительного вентилятора не зависит от оборотов электродвигателя и всегда остается постоянна 2800rpm благодаря тому, что питание модуля вынесено в отдельную клеммную коробку и полностью независимо. Второе название данной опции - принудительное охлаждение электродвигателя.

Имеет трехфазное напряжение питания - 400V/50Hz или 440V/60Hz, степень защиты IP55.

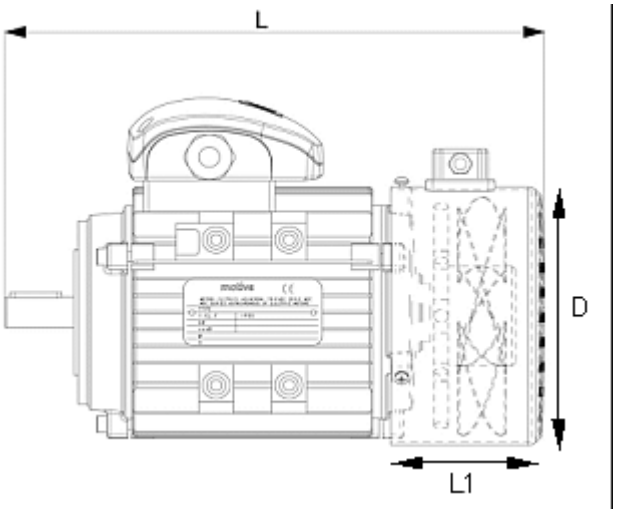

type	power	capacity	L	L2	D
	W	m3/h	size	size	size
63	21	40	300	145	118
71	25	50	330	155	134
80	29	58	386	180	153
90S	32	91	415	180	173
90L	32	91	440	180	173
100	58	142	481	185	193
112	69	229	500	190	217
132S	52	337	595	205	256
132M	52	337	635	205	256
160M	70	609	760	300	311
160L	70	609	815	300	311
180M	85	686	820	290	352
180L	85	686	860	290	352
200L	105	1679	930	370	394
225S	75	1786	1045	360	442
225M	75	1786	1050	360	442
250M	115	1813	1125	365	481
280S	180	2415	1160	450	543
280M	180	2415	1210	450	543
315S	480	2820	1410	540	616
315M	480	2820	1440	540	616
315L	480	2820	1550	540	616
355M	400	3500	1735	620	694
355L	400	3500	1765	620	694

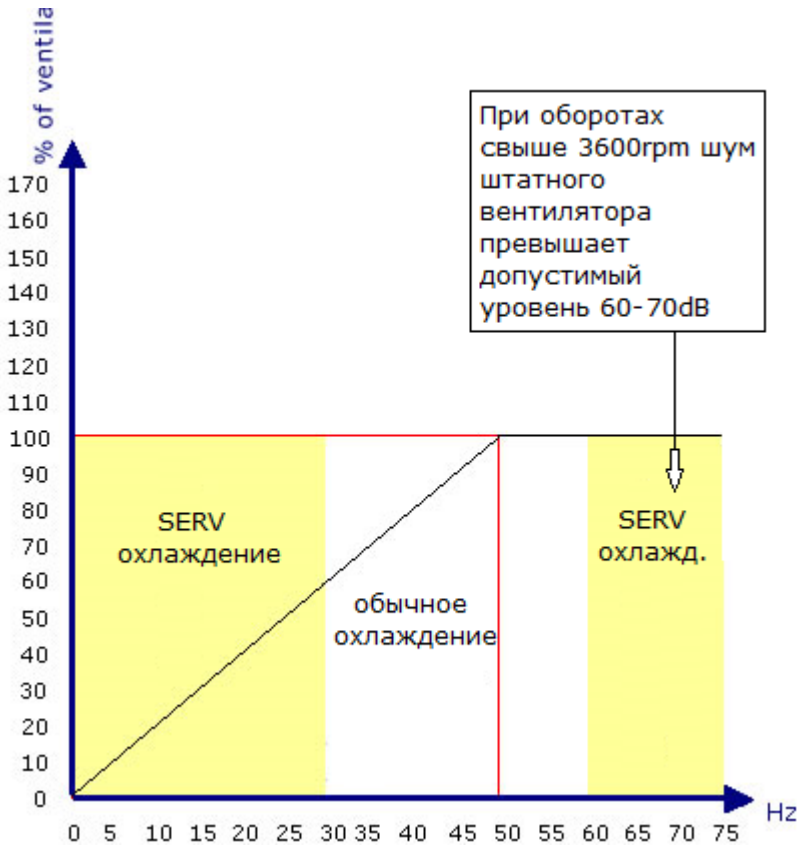
% of ventila
170
160
150
140
130
120
110
100
90
80
70
60
50
40
30
20
10
0
0 5 10 15 20 25 30 35 40 45 50 55 60 65 70 75
Hz
При оборотах свыше 3600rpm шум штатного вентилятора превышает допустимый уровень 60-70dB
SERV охлаждение
обычное охлаждение
SERV охлажд.