1.0 ACCESSORI E OPZIONI / *ACCESSORIES AND OPTIONS* / АКСЕССУАРЫ И ОПЦИИ

TABELLA RIASSUNTIVA OPZIONI DISPONIBILI / *SUMMARY TABLE OF AVAILABLE OPTIONS* / Таблица доступных опций

Campo *Type* Тип	Particella descrittiva *Designation element* Обознач. элемента	Applicabilita *Application* Применения					Descrizione	*Description*	Описание
		RXP1	RXP2 RXP3	RXP4	RXO1 RXV1	RXO2 RXO3 RXV2 RXV3			
Antiretro *Backstop* Антиреверс	AR						Antiretro, (per riduttori ad assi paralleli)	*Backstop (for in-line helical gear units)*	Антиреверс. (Для соосных цилиндрических редукторов)
	ARD								
	ARS								
Ventole *Fans* Вентиляторы	VE						Ventola su estremita in entrata	*Fan at input end*	Вентилятор на входном валу
	V						Ventola lato opposto ad estremita in entrata	*Fan on opposite side to input end*	Вентилятор на противоположной стороне входного вала
	2V						Ventola su estremita in entrata e lato opposto	*Fan at input end and on opposite side*	Вентилятор на входном конце и на проивоположной стороне
	VD	*	*				Ventola su estrenita di dx, (per ABE,BBE,BEU,C3,C3S,C3D)	*Fan on right end (for ABE,BBE,BEU,C3,C3S,C3D)*	Вентилятор на валу справа (для ABE,BBE,BEU,C3,C3S,C3D)
	VS	*	*				Ventola su estrenita di sx, (per ABE,BBE,BEU,C3,C3S,C3D)	*Fan on left end (for ABE,BBE,BEU,C3,C3S,C3D)*	Вентилятор на валу слева (для ABE,BBE,BEU,C3,C3S,C3D)
Opzioni *Options* Опции	RFWn						Gruppo di raffreddamento acqua-olio	*Water/oil cooling unit*	Водно/масляное охлаждение
	RFAn						Gruppo di raffreddamento aria-olio	*Air/oil cooling unit*	Воздушно/масляное охлаждение
	RFWPn	**	**	**	**	**	Gruppo di raffreddamento acqua-olio con pompa asservita	Water/oil cooling unit with shaft-driven pump	Водно/масляное охлаждение с помпой приводимой от вала.
	RFAPn	**	**	**	**	**	Gruppo di raffreddamento aria-olio con pompa asservita	Air/oil cooling unit with shaft-driven pump	Воздушно/масляное охлаждение с помпой приводимой от вала
	LF						Predisposto per lubrificazione forzata	*Preset for forced lubrication*	Система принудительной смазки
	LFPn						Lubrificazione forzara con pompa asservita	*Forced lubrication with shaft-driven pump*	Принудительная смазка с помпой приводимой от вала
	LFMn						Lubrificazione forzata con motoponpa	*Forced lubrication with motor pump*	Принудительная смазка с помпой от мот.
	DT1						Doppia tenuta in entrata	*Double seal at input end*	Двойное уплотнение на входном валу
	DT2						Doppia tenuta in uscita	*Double seal at output end*	Двойное уплотнение на выходном валу
	DT						Doppia tenuta in entrata ed in uscita	*Double seal at input and output end*	Двойное уплотнение на вых. и вх. валах
	LB1						Tenuta a labirinto in entrata	*Labyrinth seal at input end*	Лабиринтное уплотнение на вход. валу
	LB2						Tenuta a labirinto in uscita	*Labyrinth seal at output end*	Лабиринтное уплотнение на вых. валу
	LB						Tenuta a labirinto in entrata ed in uscita	*Labyrinth seal at input and output end*	Лабиринтное уплотнение на вход. и выходном валу
	VT1	**					Paraoli in viton in entrata	*Viton oil seals at input end*	Резиновый сальник на входном валу
	VT2	**					Paraoli in viton in uscita	*Viton oil seals at output end*	Резиновый сальник на выходном валу
	VT	**					Paraoli in viton in entrata ed in uscita	*Viton oil seals at input and output end*	Резиновый сальник на входн. и вых. валу.
	DW	**	**	**	**	**	Dry-Well	*Dry-Well*	*Dry-Well*
	PROT	**			**		Coperchio di protezione	*Protection cover*	Защитное покрытие
	IS	***	***	***	***	***	Coperchio di ispezione, (di serie su RXP ed RXV con cassa in ghisa)	*Inspection cover (standard on RXP and RXV with cast iron casing)*	Смотровое окно(по умолчанию на RXP и RXV с чугунным корпусом)
	FFD						Flangia freno lato dx, (a disegno cliente)	*Brake flange on right side (made to customer drawing)*	Фланец под тормоз справа (изготавливается по чертежу заказчика)
	FFS						Flangia freno lato sx, (a disegno cliente)	*Brake flange on left side (made to customer drawing)*	Фланец под тормоз слева (изготавливается по чертежу заказчика)
	BM1gr						Base motore tipo 1, (specificare grandezza motore)	*Motor mount type 1, (specify motor size)*	Крепление мотора №1 (определяется по размеру мотора)
	BM2gr						Base motore tipo 2, (specificare grandezza motore)	*Motor mount type 2, (specify motor size)*	Крепление мотора №2 (определяется по размеру мотора)
	BM3gr						Base motore tipo 3, (specificare grandezza motore)	*Motor mount type 3, (specify motor size)*	Крепление мотора №3 (определяется по размеру мотора)
	s						Customizzazione generica	*Special custom version*	Специальная заказная версия
	AI						Accessori idraulici	*Hydraulic accessories*	Гидравлические аксессуары
Opzioni in uscita *Output options* Выходные опции	US						Uscita speciale	*Special output*	Специальный выход
	F..d						Flangia in uscita a dx	*Output flange on right side*	Выходной фланец с правой стороны
	F..s						Flangia in uscita a sx	*Output flange on left side*	Выходной фланец с левой стороны
	2F..						Doppia flangia in uscita	*Double output flange and solid shaft*	Двойной выходной фланец и цил. вал
	MX						Supportazione rinforzata in uscita per agitatori	*Heavy duty output bearing for agitator applications*	Опорный фланцевый подшипник для мешалок
	TR						Supportazione rinforzata in uscita per torri di raffreddamento	*Heavy duty output bearing for cooling tower applications*	Опорный фланцевый подшипник для градирни
	TS						Supportazione rinforzata in uscita speciale	*Special heavy duty output bearing*	Специальный опорный выходной подшипник
	S.D						Supportazione flangiata in uscita a dx	*Flange bearing on the right at output end*	Фланцевый подшипник справа на конце
	S.S						Supportazione flangiata in uscita a sx	*Flange bearing on the left at output end*	Фланцевый подшипник слева на конце
	nU						Riduttore con piщ alberi di uscita	*Gear unit with more than one output shaft*	Редуктор с более чем одним вых. валом
Kit a parte *Kits supplied separately* Extra-Kits							Kit braccio di reazione	*Torque arm kit*	Комплект крепления реактивного кронштейна
							Kit rosetta di nontaggio	*Mounting washer kit*	Комплект для крепления шайбой

* Solo nel caso di riduttori bisporgenti in entrata
**A riciesta
***Solo su RXO con cassa in ghisa e riduttori con cassa in acciaio

* Only gear units with double extended shaft on input end
***On request*
****Only on RXO units with cast iron casing and steel casing gear units*

* Только редукторы с двойным валом с выходным концом
**По запросу
***Только для RXO редукторов с чугунным корпусом или для редукторов со стальными корпусами.

Antiretro

I dispositivi antiritorno possono essere montati su tutti i riduttori. Hanno adeguata capacita di carico rapportata alle prestazioni del riduttore. Sono montati direttamente sugli alberi pignoni. La lubrificazione и fornita dall'olio del riduttore salvo forme costruttive particolari. L'inversione del senso libero avviene molto semplicemente dall'esterno ruotando le ruote libere di 180°.
Nella tabella sono indicale le dimensioni d'ingombro di massima, la loro posizione di montaggio, nonchи la coppia resistente del dispositivo riferita all'entrata del riduttore.

Backstop

All gear units can be fitted with a backstop. Backstops are supplied with appropriate load capacity for gear unit rating. They are fitted directly on the pinion shafts. Lubrication is provided by gear unit oil (except for some special gear unit configurations). Free rotation is easily reversed by rotating the free wheels through 180° with no need to disassemble the unit.
The table reports overall dimensions, mounting positions and backstop stall torque referred to gear unit input.

Антиреверс

Все редукторы могут оснащаться антиреверсами. “Антиреверс” устанавливается на вал-шестерню входного вала
Смазка обеспечивается маслом редуктора (исключая специальные конфигурации редукторов).
Свободное вращение легко возвращается поворотом колеса на 180°, без необходимости разбирать редуктор.
Ниже приведена таблица габаритов, расположений и критических моментов срабатывания стопора относительно входного вала редуктора.

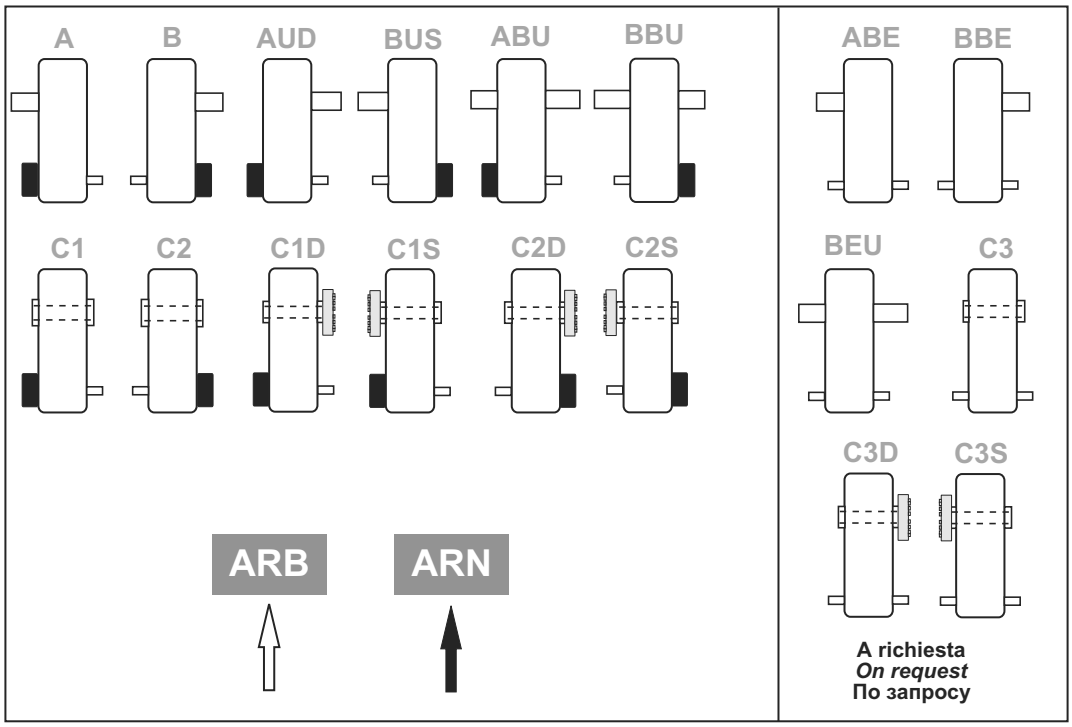

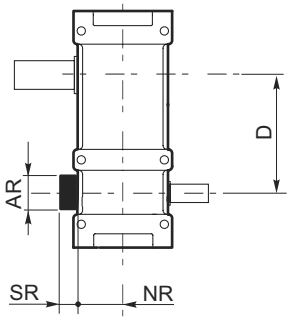

	RXP1				
	NR	SR	AR	D	T_{1max} [Nm]
802	109.5	60	90	125	1088
804	120.5	60	100	140	1088
806	135.5	60	110	160	1219
808	149.5	60	120	180	2131
810	163.5	90	130	200	3863
812	190	90	150	225	3863
814	212	90	170	250	5061
816	236.5	110	180	280	8000
818	248.5	110	200	320	10233
820 ... 826	A richiesta / *On request* / По запросу				

	RXP2				
	NR	SR	AR	D	T_{1max} [Nm]
802	90	41	72	225	378
804	100	57	80	252	463
806	112.5	66	90	285	1088
808	125	57	100	320	1088
810	140	58	110	360	1219
812	157.5	63	120	405	2131
814	177.5	86	130	450	3863
816	200	81	150	505	3863
818	225	67	170	570	5061
820	250	97	180	640	8000
822 ... 828	A richiesta / *On request* / По запросу				

	RXP3				
	NR	SR	AR	D	T_{1max} [Nm]
802	90	8	56	305	126
804	100	9	63	342	126
806	112.5	10	72	385	236
808	125	11	80	432	378
810	140	12	90	485	551
812	157.5	14	100	545	875
814	177.5	16	110	610	1000
816	200	18	120	685	1088
818	225	20	130	770	1972
820	250	22	150	865	3155
822 ... 832	A richiesta / *On request* / По запросу				

T_{1max} [Nm] = Coppia massima del dispositivo antiritorno riferita all'entrata del riduttore.

T_{1max} [Nm] = Maximum torque of backstop referred to gear unit input.

T_{1max} [Nm] = Макс. крутящий момент на входном валу редуктора.

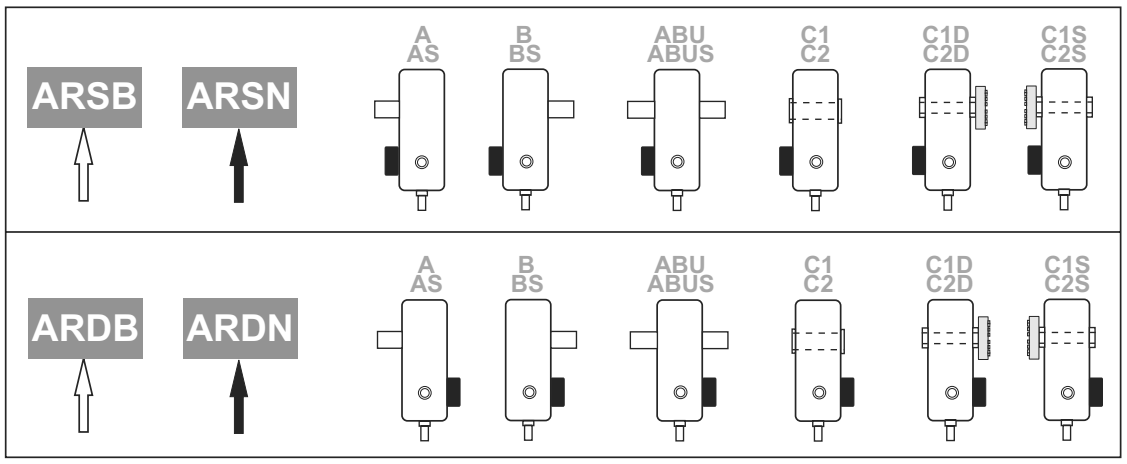

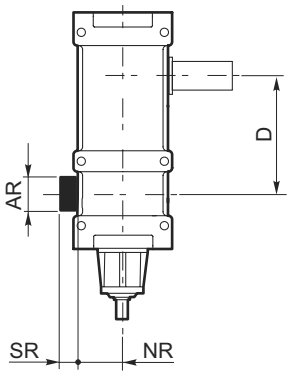

	RXO1 - RXV1										
	NR	SR	AR	D	T_{1max} [Nm]						
					i <11	i <12	i <13	11,1<i<19,6	12,1<i<19,6	13,1<i<19,6	i > 19,7
802	109.5	60	90	125	—	462	—	—	307	—	219
804	120.5	60	100	140	—	462	—	—	307	—	219
806	135.5	60	110	160	—	517	—	—	344	—	245
808	149.5	60	120	180	937	—	—	601	—	—	429
810	163.5	90	130	200	—	1639	—	—	1090	—	777
812	190	90	150	225	—	1639	—	—	1090	—	777
814	212	90	170	250	—	2148	—	—	1427	—	1018
816	236.5	110	180	280	—	3395	—	—	2256	—	1609
818	248.5	110	200	320	—	—	4343	—	—	2886	2058
820 ... 826	A richiesta / *On request* / По запросу										

	RXO2 - RXV2								
	NR	SR	AR	D	T_{1max} [Nm]				
					i <47,5	47,6<i<77	47,6<i<82	i > 77,1	i > 82,1
802	90	41	72	225	160	—	107	—	76
804	100	57	80	252	196	—	131	—	93
806	112.5	66	90	285	462	—	307	—	219
808	125	57	100	320	462	—	307	—	219
810	140	58	110	360	517	—	344	—	245
812	157.5	63	120	405	904	601	—	429	—
814	177.5	86	130	450	1639	1090	—	777	—
816	200	81	150	505	1639	1090	—	777	—
818	225	67	170	570	2148	1427	—	1018	—
820	250	97	180	640	3395	—	2256	—	1609
822 ... 828	A richiesta / *On request* / По запросу								

	RXO3 - RXV3										
	NR	SR	AR	D	T_{1max} [Nm]						
					i <240	i <263	240,1<i<369	263<i<369	263<i<410	i > 369,1	i > 410,1
802	90	8	56	305	—	53	—	—	36		25
804	100	9	63	342	—	53	—	36	—	25	—
806	112.5	10	72	385	—	100	—	—	67	—	47
808	125	11	80	432	—	160	—	—	107	—	76
810	140	12	90	485	—	234	—	—	155	—	111
812	157.5	14	100	545	—	371	—	—	247	—	176
814	177.5	16	110	610	—	424	—	—	282	—	201
816	200	18	120	685	462	—	307	—	—	219	—
818	225	20	130	770	—	837	—	—	556	—	397
820	250	22	150	865	—	1339	—	—	890	—	634
822 ... 832	A richiesta / *On request* / По запросу										

T_{1max} [Nm] = Coppia massima del dispositivo antiritorno riferita all'entrata del riduttore.

***T_{1max}** [Nm] = Maximum torque of backstop referred to gear unit input.*

T_{1max} [Nm] = Макс. крутящий момент на входном валу редуктора.

Raffreddamento artificiale

Quando la potenza continuativa assorbita dall'impianto in cui opera il riduttore supera il valore della potenza termica, ci si deve porre il problema di asportare la quantita di calore in eccesso mediante raffreddamento artificiale: con ventola o eventualmente con scambiatore di calore.

Cooling options

When the continuous power absorption of the plant the gear unit is incorporated in exceeds thermal power rating, excess heat must be removed by means of one or more cooling fans or a heat exchanger.

Системы охлаждения

В случаях, когда при продолжительной работе приводимая мощность больше или равна номинальной термической мощн. необходимо отвести избыточное тепло редуктора аккумулированное тепло принудительным охлаждением (вентилятор), либо теплообменником.

Sistema con ventola

Fan cooling

Охлаждение вентилиятором

VE

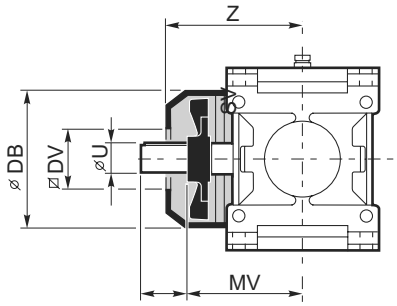

V

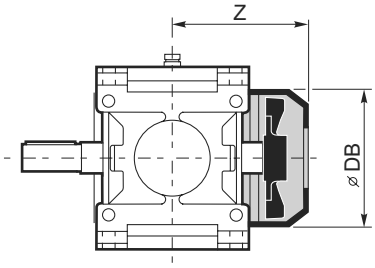

2V

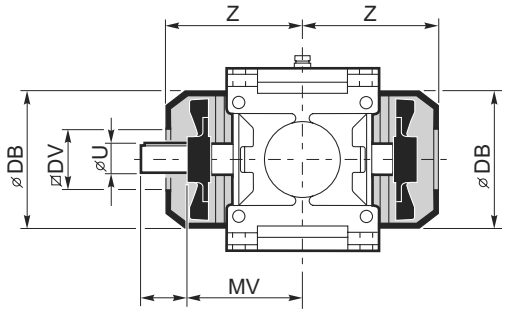

SV

2V

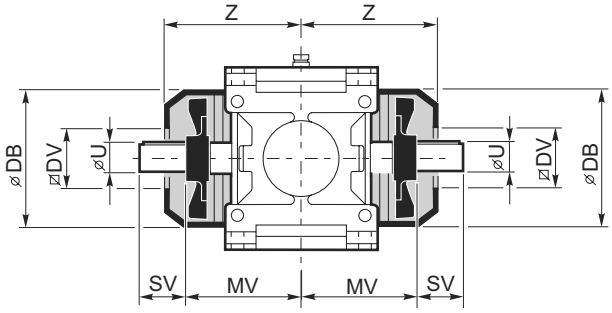

	RXP1					
	Z	MV	DB	⧄DV	SV	U
802	209	163	220	98	86	45 k6
804	220	177	220	98	86	50 k6
806	257	208	260	118	87	55 m6
808	271	230	260	118	102	60 m6
810	312	254	310	138	102	65 m6
812	338	280	310	138	122	70 m6
814	380	311	358	196	142	80 m6
816	401	340	358	196	142	90 m6
818	460	390	394	214	150	100 m6
820	490	433	394	214	150	110 m6
Applicabilita / *Application* / Применение: VE-VD-VS						

	RXP2					
	Z	MV	DB	⧄DV	SV	U
806	201	156	176	89	93	45 k6
808	214	170	176	89	93	50 m6
810	244	196	220	98	99	55 m6
812	263	218	220	98	114	60 m6
814	312	255	260	118	101	65 m6
816	337	280	260	118	122	70 m6
818	391	311	310	138	142	80 m6
820	417	340	310	138	142	90 m6
Applicabilita / *Application* / Применение: VE- V- 2V-VD-VS						

	RXP3					
	Z	MV	DB	⧄DV	SV	U
806	203	156	176	89	61	32 k6
808	217	170	176	89	61	35 k6
810	234	189	176	89	93	45 k6
812	251	211	176	89	93	50 m6
814	286	242	220	98	99	55 m6
816	314	268	220	98	114	60 m6
818	366	309	260	118	101	65 m6
820	390	333	260	118	122	70 m6
Applicabilita / *Application* / Применение: VE- V- 2V-VD-VS						

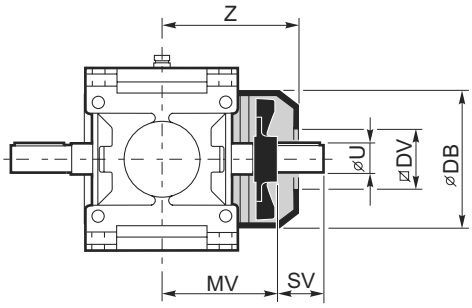

VD

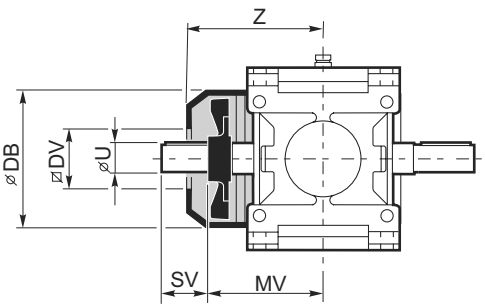

VS

VE

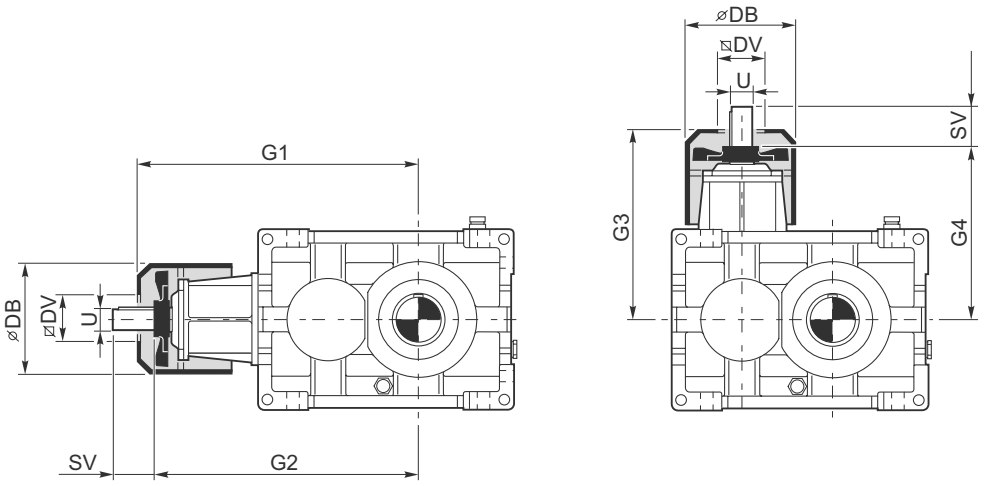

	RXO1 - RXV1												
	G1	G2	G3	G4	DB	⌀ DV	SV						U
							i<11	i<12	i<13	i>11	i>12	i>13	
802	403	369	278	244	176	89		31			31		28 j6
804	454	416	314	276	220	98		30			30		32 k6
806	504	466	343	306	220	98		37			37		35 k6
808	557	521	377	341	220	98	70			44			40 k6
810	633	**585**	433	**385**	260	118		80			**50**		45 k6
812	702	**655**	477	**430**	260	118		90			**60**		50 m6
814	793	738	543	488	310	138		100			62		55 m6
816	871	818	591	538	310	138		112			74		60 m6
818	1009	930	689	610	394	214			125			75	70 m6
820	1116	1040	756	680	394	214	140			90			80 m6

G

VE

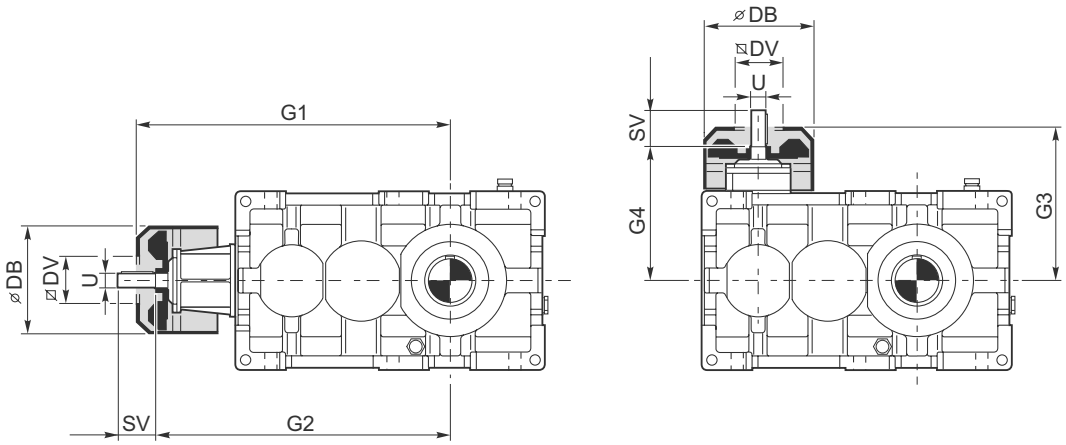

	RXO2 - RXV2								
	G1	G2	G3	G4	DB	⌀ DV	SV RX02 i 47.5	SV RX02 i 47.5	U
806	563	529	281	244	176	89	31	31	28 k6
808	634	596	314	276	220	98	30	30	32 k6
810	704	666	344	306	220	98	37	37	35 k6
812	782	746	377	341	220	98	70	44	40 k6
814	883	843	433	393	260	118	80	42	45 k6
816	983	943	477	438	260	118	90	52	50 k6
818	1113	1058	543	488	310	138	100	62	55 m6
820	1231	1178	591	538	310	138	112	74	60 m6

Sistema con scambiatore di calore

Il raffreddamento con scambiatore di calore puт essere suddiviso in due tipologie principali: con scambiatore acqua-olio e con scambiatore aria olio, ogni categoria и divisa in piщ grandezze, con potenze di scambio diversificate.
Ogni gruppo di raffreddamento и fornito separatamente al riduttore; i tubi di collegamento tra riduttore ed impianto non sono a carico GSM.
A seguito due immagini che illustrano le principali differenze tra un RFW, (sistema con scambiatore acqua-olio), ed un RFA, (sistema con scambiatore aria-olio).
Ulteriori informazioni tecniche e dimensionali a richiesta.

Heat exchanger

Water/oil and air/oil heat exchangers are available in a range of different sizes and heat exchange capacities.
Each cooling unit is supplied separate from the gear unit; pipes or hoses for connection to plant must be provided by GSM.
Major differences between RFW (water/oil exchanger) and RFA cooling system (air/oil exchanger) are shown in the two pictures below.
Additional technical and dimensional information are available on request.

Теплообменник

Водно-масляные и воздушно-масляные радиаторы доступны в ряду размеров с разными обменными способностями.
Каждый охлаждающий элемент устанавливается отдельно от редуктора; трубки или шланги для присоединения к установке предоставляются GSM
Главные различия между RFW (водно-масляный радиатор) и RFA (воздушно-масляный радиатор) системами охлаждения показаны на рисунках ниже.
Дополнительная техническая информация и дополнительная информация о размерах доступны по запросу.

RFW

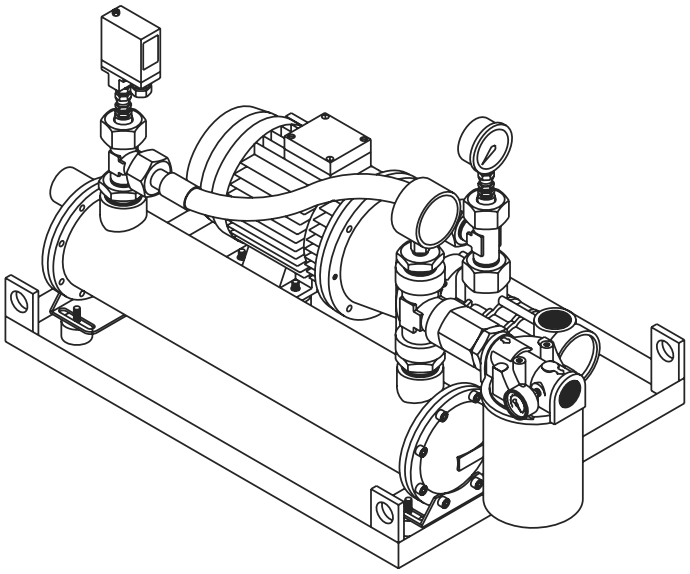

RFA

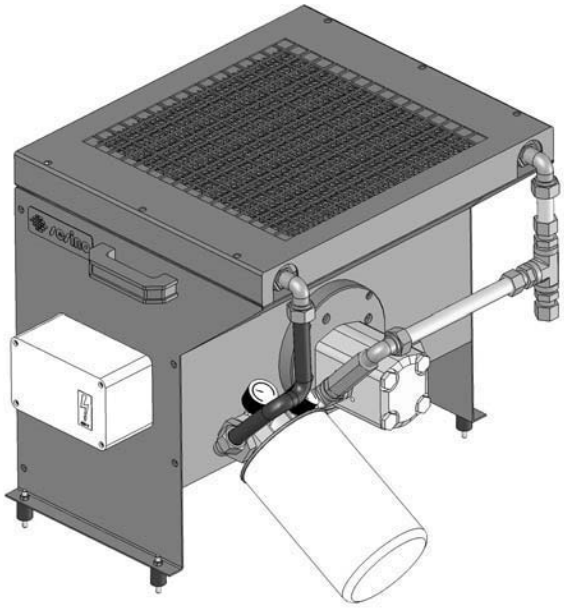

Lubrificazione forzata

Dove necessario и possibile fornire riduttori predisposti o completi di lubrificazione forzata. La lubrificazione forzata пут essere effetuata con Pompa asservita o con Motopompa.

Forced lubrication

Where necessary, gear units are supplied with provisions for or incorporated forced lubrication. Both shaft-driven and motor-driven pumps are available.

Принудительная смазка

При необходимости редуктор может быть снабжен оборудованием для принудительной смазки. Имеются также насосы принудительной смазки приводимые от электродвигателя и\или от вала редуктора.

Pompa asservita

Queto sistema si realizza accoppiando la pompa direttamente ad un albero del riduttore, dal quale prende il moto, e si suddivide in 3 tipologie.

Shaft-driven pump

The pump is coupled directly to and driven by a gear unit shaft. There are three different types of pumps available.

Помпы приводимые от вала

Помпа присоединяется и приводится напрямую от вала редуктора. Существует три различных типа помп.

LFP1

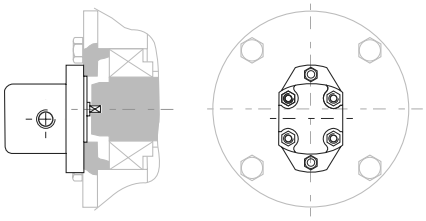

Pompa con portata di 0.5 l/min a 1500 rpm
Pump with 0.5 l/min capacity at 1500 rpm
Помпа с 0.5 л/мин производительностью на 1500 об/мин.

LFP3

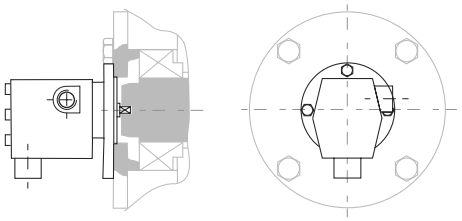

Pompa con portata di 1.75 l/min a 750 rpm
Questa pompa и particolarmente indicata per un funzionamento a basso numero di giri, viene ad esempio utilizzata nel primo stadio di riduzione cilindrico di un riduttore ortogonale
.
Pump with 1.75 l/min capacity at 750 rpm
This pump is especially suited for low speed operation. A typical application is the first reduction spur gear set of a helical bevel gear unit.

Помпа с 1.75 л/мин производительностью на 750 об/мин.
Эта помпа особенно подходит для работы на низкой скорости.
Типично для одноступенчатых цилиндрических передач, а также цилиндро-конических редукторов.

LFP2

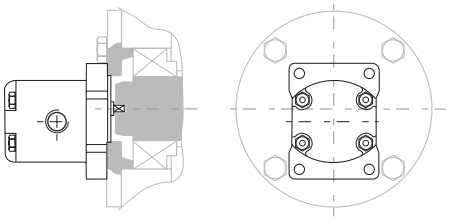

Pompa con portata di 5 l/min a 1500 rpm
Pump with 5 l/min capacity at 1500 rpm
Помпа 5 л/мин вместимостью на 1500 об/мин.

G

Motopompa

Questo sistema si realizza accoppiando un motore elettrico ad una pompa idraulica; si suddivide in 5 tipologie ed и fornibile anche separatamente al riduttore. Nelle tabelle sottostanti sono indicate le principali caratteristiche tecniche e le dimensioni di questi impianti.

Motor pump

This is a hydraulic pump coupled with an electric motor. Available in five different types, motor pumps are also offered as a separate product. Listed in the tables below are the most significant specifications and dimensions.

Мотопомпа

Это гидравлическая помпа соединенная с электромотором. Доступена в пяти различ - ных конфигурациях, также вы можете заказать электромотор, как отдельный узел. Ниже перечислены наиболее важные спецификации и размеры.

LFM

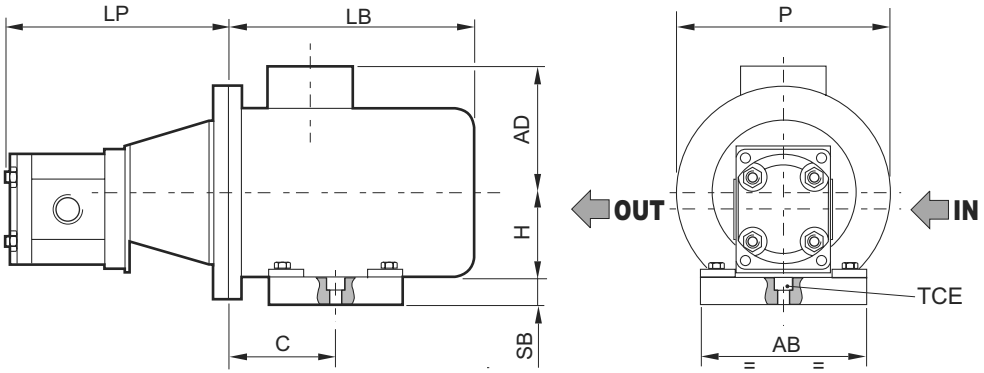

	l/min	Motor	P(kW)	A	AB	AD	BB	C	H	LB	LP	P	SB	IN	OUT	VTCE
LFM1	0.5	71A4	0.25	172	135	108	109	45	71	220	130	160	15	1/4"GAS	1/4"GAS	M8
LFM2	5				135	108	109	45	71	220	147	160	15	3/8"GAS	3/8"GAS	M8
LFM3	10	80A4	0.55	197	155	120	125	50	80	238	200	200	25	1/2"GAS	1/2"GAS	M10
LFM4	20	80B4	0.75		155	120	125	50	80	238	210	200	25	3/4"GAS	1/2"GAS	M10
LFM5	30	90S4	1.1	214	170	131	154	56	90	255	225	200	25	3/4"GAS	1/2"GAS	M12

Anelli di tenuta

Seals

Манжеты

Esecuzione STANDARD
Un solo anello di tenuta con labbro parapolvere

STANDARD seal
One dust lip seal

Стандартное уплотнение
Одно пылезащитное манжетное уплотнение

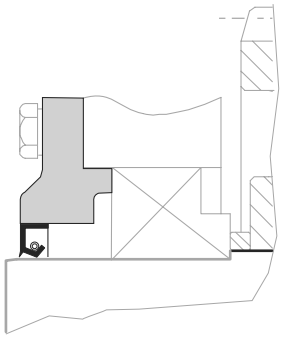

DT1 Doppia tenuta in entrata
Double seal at input end
Двойное уплотнение на входном валу

DT2 Doppia tenuta in uscita
Double seal at output end
Двойное уплотнение на выходном валу

DT Doppia tenuta in entrata ed in uscita
Double seal at input and output end
Двойное уплотнение на входном и выходном валах

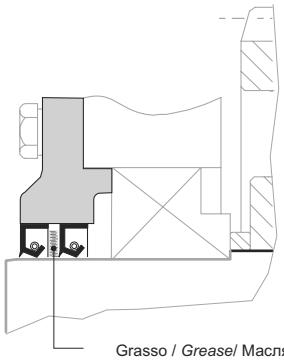

LB1 Tenuta a labirinto in entrata
Labyrinth seal at input end
Лабиринтное уплотнение на входном валу

LB2 Tenuta a labirinto in uscita
Labyrinth seal at output end
Лабиринтное уплотнение на выходном валу

LB Tenuta a labirinto in entrata ed in uscita
Labyrinth seal at input and output end
Лабиринтное уплотнение на входном и выходном валах

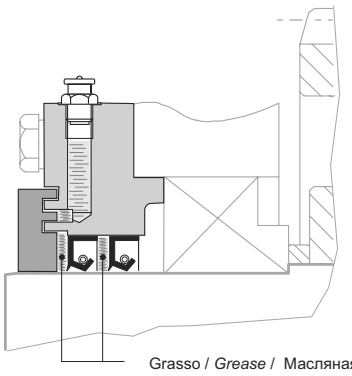

Tutte le suddette descrizioni possono essere implementate da queste particelle:

All of the above items are implemented by these designation elements:

Все вышеперечисленные элементы указываются следующими обозначениями.

VT1 Paraoli in viton in entrata
Viton oil seals at input end
Манжеты из фторированного каучука на входном валу

VT2 Paraoli in viton in uscita
Viton oil seals at output end
Манжеты из фторированного каучука на выходном валу

VT Paraoli in viton in entrata ed in uscita
Viton oil seals at input and output end
Манжеты из фторированного каучука на входном и выходном валах

Coperchio di protezione

Protection cover

Защитное покрытие

PROT

Coperchio di protezione per estremita rotanti a richiesta.

On request, an output shaft protection cover can be supplied.

Редукторы могут быть снабжены защитным покрытием по запросу.

DW

Dry-Well

Questo dispositivo garantisce la tenuta dell'albero lento sporgente. E' disponibile, in posizione di montaggio M5 ed associato ad una lubrificazione forzata, solo per alcune taglie e qualche rapporto (interpellare il ns. servizio tecnico).

Dry-Well

The dry-well feature prevents oil leakage at the solid output shaft. It is available for some particular sizes and ratios in mounting position M5 and in combination with forced lubrication (please contact our Engineering for more details).

Dry-Well

"**Dry-Well"** опция предотвращает утечку масла через цилиндрический вых. вал. Доступно для конкретных размеров, монтажных положений M5 и систем принудительной смазки(свяжитесь с нашими инженерами для запроса)

IS

Coperchio d'ispezione

Sono forniti standard su RXP e RXV coperchi d'ispezione lato entrata ortogonale.
Per RXO e riduttori con cassa in acciaio sono fornibili a richiesta coperchi come da schema.

Inspection cover

Inspection covers at right-angle input end supplied on RXP and RXV as standard.
For RXO and steel casing gear unit, inspection covers as shown available on request.

Смотровое отверстие

Смотровое отверстие справа от входного входного вала устанавливается на RXP и RXV по умолчанию. Расположение для RXO и стального корпуса редуктора, как показано, доступно по запросу.

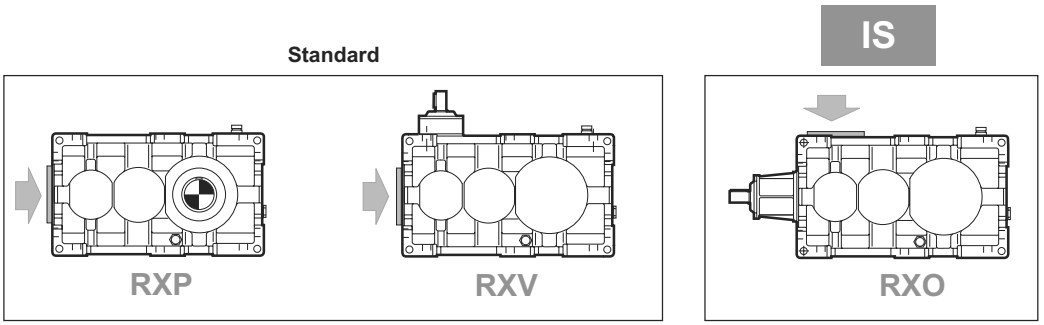

Flangia freno (a disegno cliente)

A richiesta и possibile una predisposizione per poter assemblare direttamente diverse tipologie di freno al riduttore.

Brake flange (made to customer drawing)
Custom mounting flanges to accommodate different types of brakes can be supplied on request.

Фланец для тормоза (по чертежам заказчика)
Монтажные фланцы для размещения различных типов тормозов могут быть установлены по запросу.

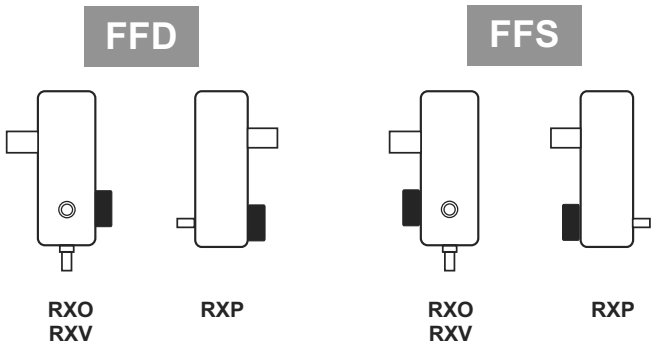

Base porta motore

A richiesta sono disponibili 3 tipologie di basi porta motore. Nelle figure a seguito sono illustrate le forme costruttive delle 3 famiglie principali di questo prodotto.Nelle tipologie BM1 e BM2 sono fornibili come connessioni tra motore e riduttore giunti idrodinamici e giunti elastici, eventualmente equipaggiati con dischi a freno.

Motor mount

Three types of motor mounts are available on request. The diagrams below show three major families of motor mount products. On request, fluid and flexible couplings, also equipped with brake discs, are provided with types BM1 and BM2.

Крепления мотора

Доступно несколько типов монтажных опор двигателя. Схемы ниже показывают три наиболее частые. монтажных опор двигателя. По запросу дополняются креплениями для колодочных тормозов.

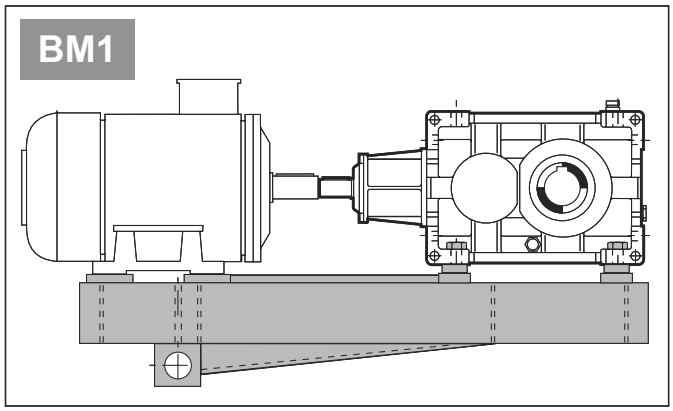

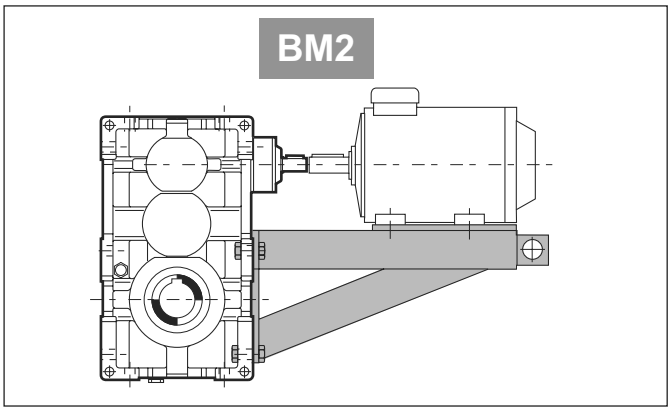

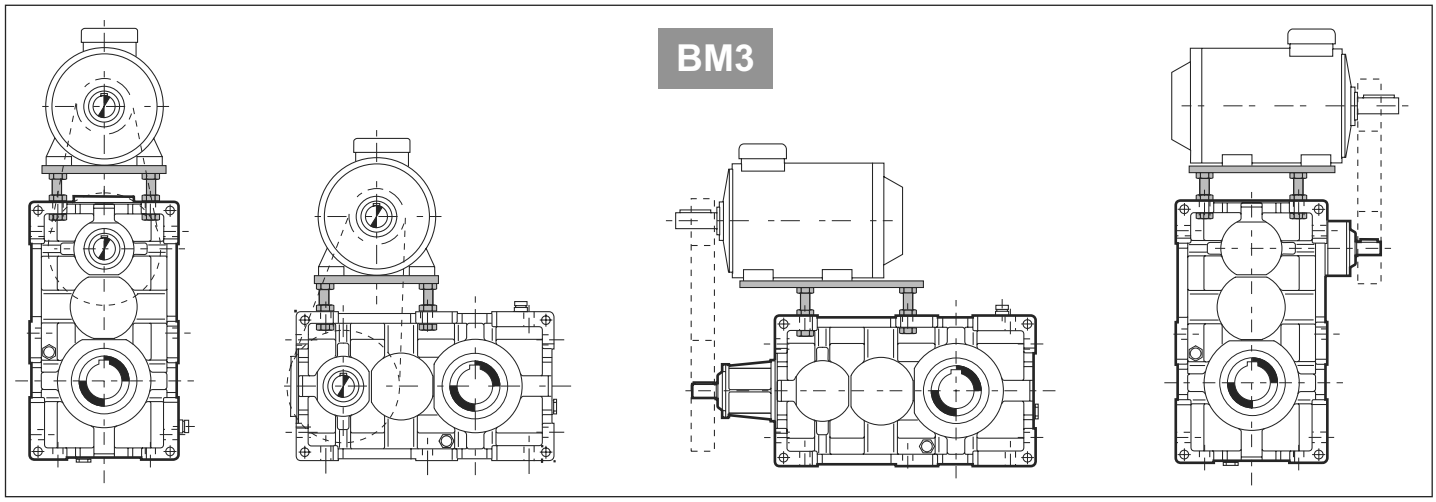

Bussole in VKL

A richiesta le basi di tipologia BM1 e BM2 sono equipaggiabili con bussole in VKL. A seguito le dimensioni delle bussole in corrispondenza alla taglia del riduttore.

VKL bush

On request, motor mounts BM1 and BM2 can be equipped with VKL bushes. Bush dimensions for the different gear unit sizes are given in the table.

VKL-Втулка

Монтажные положения BM1 и BM2 могут быть оснащены VKL втулками. Размеры втулок для различных размеров редукторов указаны в след. таблице.

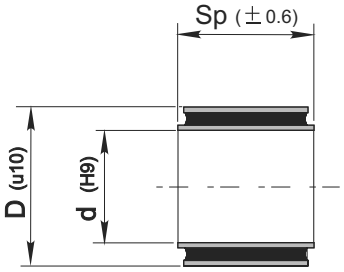

	D	d	Sp
808	65	40	88
810			
812	80	50	110
814			
816	100	140	120
818			
820	110	160	180
822			

Personalizzazione generica

S

La GSM si riserva di inserire questa particella per indicare una personalizzazione particolare non indicata a catalogo;(ad esempio RXP3/818 S per indicare un riduttore con cassa in acciaio e dimensioni diverse da quelle previste a catalogo.

Special custom version

This designation element may be used at STM's discretion to identify special custom versions not listed in the catalogue; for instance, RXP3/818 S would be used to identify a steel casing gear unit with non-standard dimensions.

Специальная заказная версия

Обозначения этого раздела могут быть использованны в STM для идентификации индивидуальных заказных версий не указанных в каталоге; например, RXP3/818 S будет использоваться для определения стального корпуса редуктора с нестандартными размерами.

Accessori idraulici

Hydraulic accessories

Гидравлические аксессуары

Ai

Rubinetto olio
Oil tap
Масляный кран

Filtro olio
Oil filter
Масляный фильтр

Asta livello olio
Oil dipstick
Масляный щуп

Visore livello olio
Oil sight glass
Указатель уровня масла

Sfiato antipolvere
Dust/breather plug
Сапун

Tappi ausiliari
Auxiliary plugs
Дополнительные пробки

Livellostato visivo
Level switch with sight window
Уровневое реле со смотровым стеклом

Livellostato a galleggiante
Float level switch
Поплавковое уровневое реле

Termostato
Temp. switch
Термостат

Pressostato
Pressure switch
Датчик давления

Flussostato visivo
Flow switch and sight flow indicator
Реле расхода и визуальный расходометр

Flussostato
Flow switch
Реле расхода

Sonda PT100
PT100 sensor
PT100 сенсор

Riscaldatore
Heater
Обогреватель

Filtro elettrico
Electric filter
Электрический фильтр

Serpentina di raffreddamento
Cooling coil
Охлаждающий змеевик

Uscita speciale

US

Sono fornibili a richiesta estremita in uscita diverse da quelle indicate a catalogo

Special output

Output configurations other than those listed in the catalogue available on request

Специальный выход

Выходные конфигурации не указанные в каталоге доступны по запросу.

Flange di uscita

Sono previste flange da impiegare qualora si desideri il fissaggio diretto del riduttore alla macchina. La soluzione и molto compatta, la battuta dell'albero lento non и modificata rispetto allo standard.

N.B.: tale soluzione non и disponibile per RXO1, RXV1 e RXP1.

Output flanges

Output flanges are available for flange-mount configuration. This provides a compact design; standard output shaft shoulder dimensions are unchanged.

NOTE: This configuration is not available for RXO1, RXV1 and RXP1.

Выходные фланцы

Выходные фланцы доступны по запросу для конфигурации фланц. крепления. Это обеспечивает удобный дизайн и не - изменность размеров “плеча” выходного вала.

Примечание: Эти конфигурации не доступны для RXO1, RXV1 и RXP1.

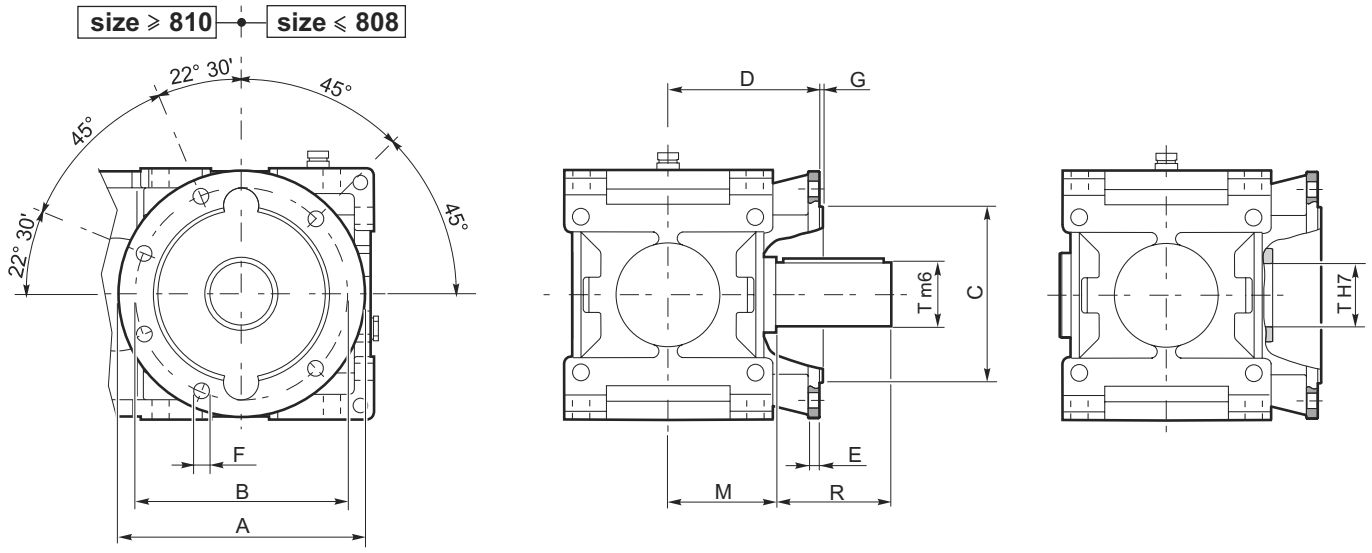

	A	B	C h7	D	E	F	G	M	T	R
802	250	215	180	155	14	18	5	109	60	112
804	300	265	230	175	14	18	5	121	70	125
806	350	300	250	195	16	20	5	137	80	140
808	350	300	250	215	16	22	5	151	90	160
810	400	350	300	240	16	22	5	170	100	180
812	450	400	350	270	16	24	5	192	110	200
814	550	500	450	300	18	27	7	216	125	225
816	550	500	450	340	20	30	7	242	140	250
818	660	600	550	375	22	33	7	273	160	280
820	660	600	550	410	22	36	7	302	180	315

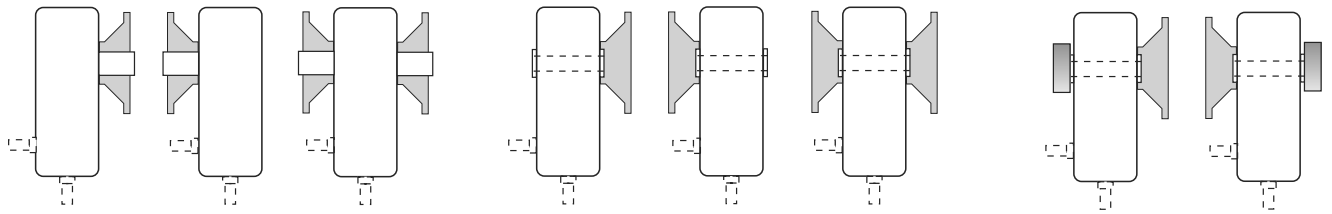

FNd **FNs** **2FN** **FCd** **FCs** **2FC** **FBd FUd** **FBs FUs**

Supportazioni rinforzate | ***Heavy duty output bearings*** | **Усиленный опорный подшипник**

MX

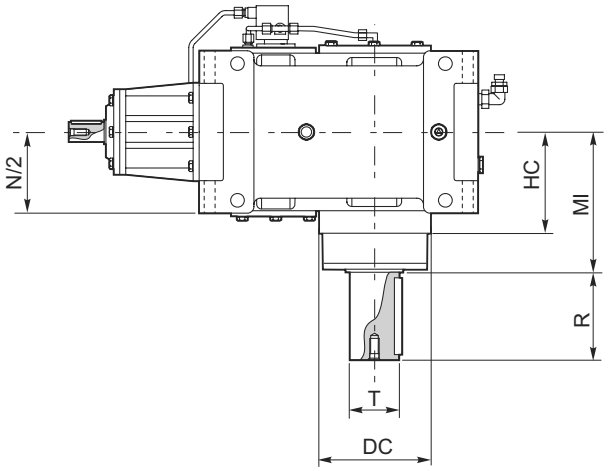

	T (m6)	R	MI	N/2	HC	DC (h7)
804	70	125	200	118.5	143	185
806	80	140	225	134.5	160	210
808	90	160	250	148.5	176	235
810	100	180	280	167.5	192	255
812	110	200	315	189.5	220	290
814	125	225	355	213.5	245	320
816	140	250	400	239.5	271	370
818	160	280	450	270.5	300	420
820	180	315	500	299.5	315	450

G

N.B.: La stessa tipologia di applicazione и disponibile anche per RXP ed RXO di diversi stadi di riduzione e forme costruttive.
Le grandezze 804 ed 806 non sono fornibili con pompa asservita.

NOTE: The same configuration is also available for RXP and RXO units in different reduction and design versions.
Sizes 804 and 806 are not available with shaft-driven pump.

Примечание: Те же конфигурации доступны для RXP и RXO редукторов с различными передаточными числами и в различных исполнениях корпуса.
Для размеров 804 и 806 не доступны мотопомпы.

TR

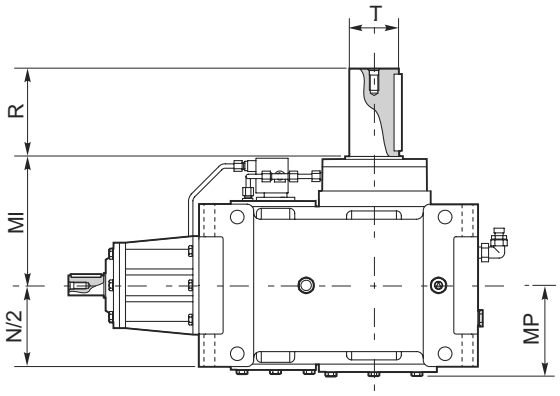

	T (m6)	R	MI	N/2	MP (RX1) *
804	70	125	200	118.5	140
806	80	140	225	134.5	155
808	90	160	250	148.5	170
810	100	180	280	167.5	190
812	110	200	315	189.5	210
814	125	225	355	213.5	235
816	140	250	400	239.5	270
818	160	280	450	270.5	300
820	180	315	500	299.5	315

N.B.: La stessa tipologia di applicazione и disponibile anche per RXP ed RXO di diversi stadi di riduzione e forme costruttive.
Le grandezze 804 ed 806 non sono fornibili con pompa asservita.

NOTE: The same configuration is also available for RXP and RXO units in different reduction and design versions.
Sizes 804 and 806 are not available with shaft-driven pump.

Примечание: Те же конфигурации доступны для RXP и RXO редукторов с различными передаточными числами и в различных исполнениях корпуса.
Для размеров 804 и 806 не доступны мотопомпы.

* Quota maggiore di N/2 solo per RX.1.

** Dimension greater than N/2 only for RX.1.*

* Размеры больше, чем N/2 только для RX.1

TS

Supportazione rinforzata in uscita speciale

Sono fornibili a richiesta supportazioni rinforzate in uscita diverse da quelle indicate a catalogo

Special heavy duty output bearing

Output configurations other than those listed in the catalogue available on request

Специальный усиленны опорный подшипник

Выходные конфигурации не перечисленные в данном каталоге доступны по требованию.

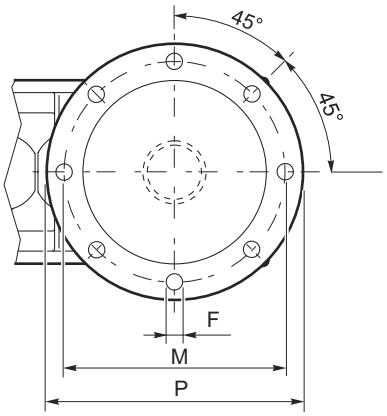

: Esempio di applicazione
: Application example
: Пример применения

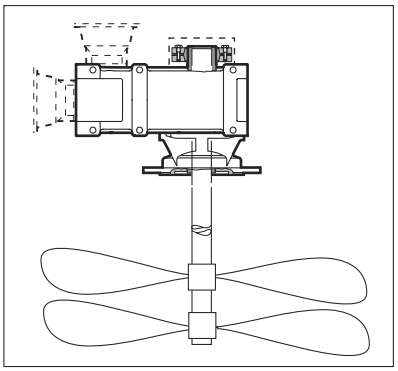

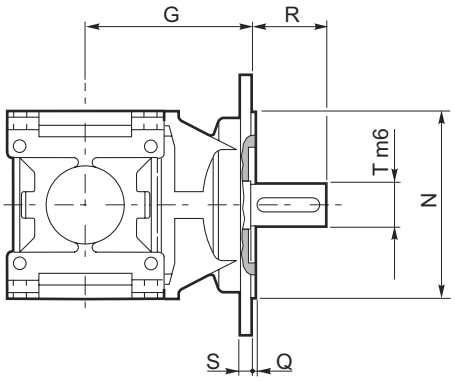

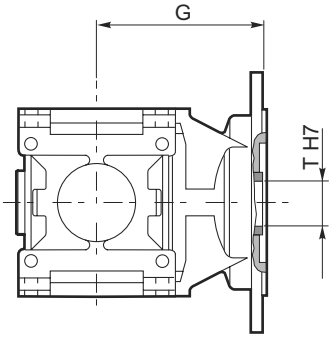

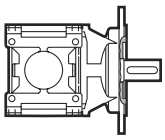

SND

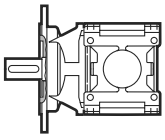

SNS

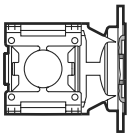

SCD

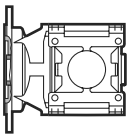

SCS

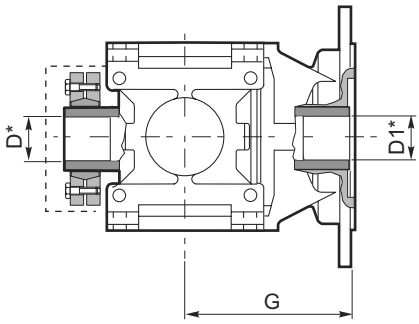

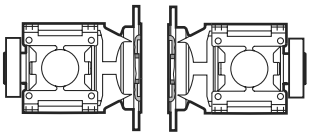

SUD

SUS

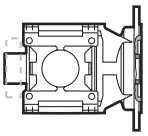

SBD

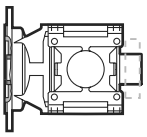

SBS

*** Le dimensioni dell'albero cavo con unita di bloccaggio sono riportate a pag. F6.**

**** Dimensions of hollow shaft with shrink disc are provided at page. F6.***

*** Размеры полого вала со сжимным диском указаны на странице F6**

	F	G	M	N	P	Q	R	S	T
802	16	228	300	250	350	4	112	16	60
804	16	248	300	250	350	4	125	18	70
806	18	268	350	300	400	5	140	18	80
808	18	303	400	350	450	5	160	20	90
810	20	333	450	400	500	6	180	20	100
812	20	372	500	450	550	6	200	22	110
814	22	407	550	500	600	7	225	22	125
816	25	452	600	550	650	7	250	25	140
818	27	502	650	600	700	8	280	25	160
820	30	551	750	650	800	8	315	28	180

N.B.: Tali soluzioni non sono applicabili per RXO1, RXV1 e RXP1.

NOTE: These configurations are not available for RXO1, RXV1 and RXP1.

Примечание: Данные конфигурации не доступны для RXO1, RXV1 и RXP1

nU

Riduttori con piщ alberi uscita

A richiesta и possibile fornire riduttori con piщ assi di uscita. Tipica и l'applicazione dei laminatoi dove si hanno 2 assi di uscita controrotanti; in questo caso la descrizione sara 2U.

Gear unit with several output shafts

Gear units with more than one output shafts are available on request. A typical application is a rolling mill requiring a gear unit with two counter-rotating shafts; the corresponding designation will be 2U.

Редуктор с несколькими выходными валами

Возможны исполнения редукторов с несколькими выходными валами. Частое применение - прокатный стан, которому необходим редуктор с двумя противоположными сторонами вращения; соответствующее обозначение будет 2U

Kit bullone di reazione

Torque arm kit

Комплект крепления реактивного кронштейна

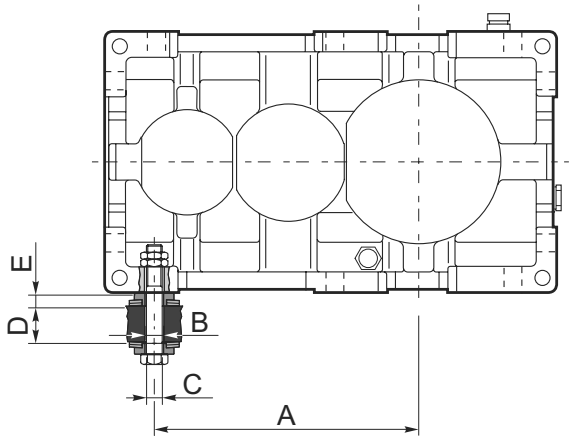

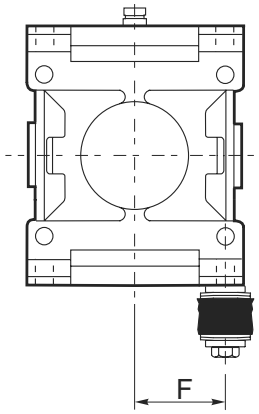

	A			B	C	D		E	F	Molle a tazza *Belleville washers* Тарельчатые пружины	
	RXP1 RX01 RXV1	RXP2 RX02 RXV2	RXP3 RX03 RXV3			MIN	MAX			N. 4 Molle a tazza *4 Belleville washers* 4 Тарельчатые пружины	Y (*)
802	175	225	318	20	M16	25	38	13	90	50x25.4x2.5	0.6
804	196	286	355.5	20	M16	25	38	13	100	50x25.4x2.5	0.6
806	222	322	402	24	M20	29	45	16	112.5	63x31x3.5	0.8
808	250	362	452	24	M20	29	45	16	125	63x31x3.5	0.8
810	280	405	504	30	M24	29	45	19	140	70x35.5x4	0.8
812	315	455	566.5	30	M24	29	45	19	157.5	70x35.5x4	0.8
814	350	510	634	36	M30	37	70	23	177.5	100x51x5	1
816	393	573	712.5	39	M33	37	70	23	200	100x51x5	1
818	445	645	805	39	M33	45	70	23	225	100x51x5	1
820	500	725	904.5	42	M36	45	80	29	250	125x61x6	1.3

(*) Valore di compressione delle molle

(*) *Spring compression value*

(*) Коэффициент пружинного сжатия

Kit rosetta di montaggio

Mounting washer kit

Комплект для крепления шайбой

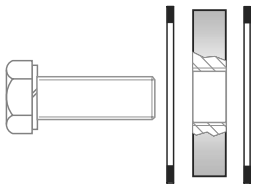

ESTREMITA SUPPLEMENTARI

A richiesta и possibile fornire riduttori con estremita supplementari, in tali casi deve essere indicata la designazione dell'ES (estremita supplementare) come indicato in seguito.

ADDITIONAL SHAFT EXTENSIONS

On request, gear units are available with additional shaft extensions; please specify the designation of the required ES (additional shaft extension) as outlined below.

Дополнительные исполнения вала

Также доступны редукторы с дополнительными исполнениями валов; определите обозначение необходимой ES (дополнительное расширение вала) как указано ниже.

Designazione / *Designation*/ Bezeichnung

	[13*]	[14*]	[15*]	[16*]	[17*]
	ES	**2**	**DX**	**506**	**PAM132**
	Estremita supplementare *Additional shaft extension* Дополнительные исполнения вала	Asse *Axis* Оси	Posizione estremita supplementare *Additional shaft extension position* Позция для вала с дополнительным расширением	i_{es}	Tipologia di entrata *Input configuration* Входная конфигурация
	ES	**1 - 2- 3**	DX - SX	Rapporto reale dall'estremita supplementare	**ECE** **ECES** **PAM..** **PAM..G**

[13*] Presenza di un'estremita supplementare

[13*] Additional shaft extension fitted

[13*] Изготовление дополнительного исполнения вала

[14*] Asse dov' и presente l'estremita supplementare

***[14*] Axis where additional shaft* extension is located**

[14*] Оси с дополнительными исполнениями вала.

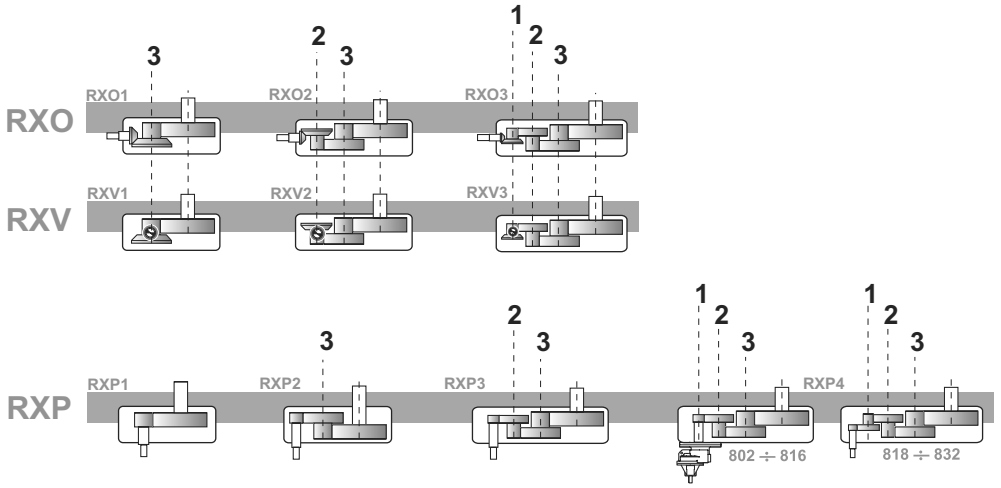

[15*] Lato estremita supplementare

[15*] Additional shaft extension side

[15*] Выходная сторона дополнительного вала

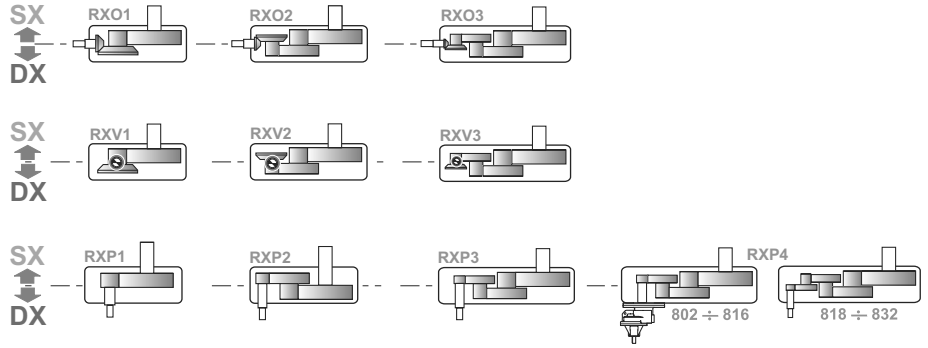

[16*] Rapporto reale del riduttore dalla estremita supplementare

[16*] Actual gear ratio of gear unit from additional shaft extension

[16*] Передаточное число редуктора с дополнительным валом

Comunicato da GSM su richiesta.

Information available from GSM on request.

Уточняется у GSM по запросу.

[17*] Tipologia di estremita supplementare

[17] Additional shaft extension type*

[17*] Тип дополнительного вала

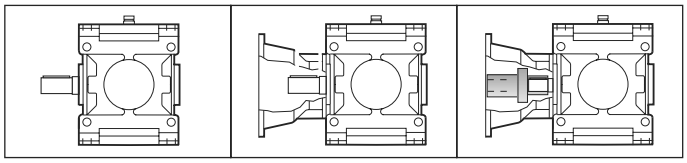

ECE PAM.. PAM..G

ECE	Entrata con albero pieno	*Solid input shaft*	Цилиндрический входной вал
ECES	Entrata con estremita speciale (disponibile a richiesta)	*Special input shaft end (available on request)*	Специальный конец входного вала (доступен по запросу)
PAM..	Con campana senza giunto	*Motor bell without coupling*	Крепление двигателя без муфты
PAM..G	Con campana e giunto	*Motor bell and coupling*	Крепление двигателя с муфтой

Dimensioni

Dimensions

Габарит

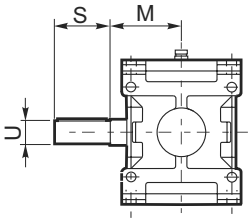

Grandezza *Size* Размер	Tipo *Type* Тип	Asse / *Axis*/ Оси								
		1			2			3		
		U	S	M	U	S	M	U	S	M
802	RXO1-RXV1	—	—	—	—	—	—	35 k6	63	137
	RXP2	—	—	—	—	—	—	35 k6	63	109
	RXO2-RXV2-RXP3	—	—	—	28 j6	50	109	35 k6	63	109
	RXO3-RXV3-RXP4	22 j6	40	109	28 j6	50	109	35 k6	63	109
804	RXO1-RXV1	—	—	—	—	—	—	40 k6	70	151
	RXP2	—	—	—	—	—	—	40 k6	70	121
	RXO2-RXV2-RXP3	—	—	—	32 k6	56	121	40 k6	70	121
	RXO3-RXV3-RXP4	24 j6	45	121	32 k6	56	121	40 k6	70	121
806	RXO1-RXV1	—	—	—	—	—	—	45 k6	80	170
	RXP2	—	—	—	—	—	—	45 k6	80	137
	RXO2-RXV2-RXP3	—	—	—	35 k6	63	137	45 k6	80	137
	RXO3-RXV3-RXP4	28 j6	50	137	35 k6	63	137	45 k6	80	137
808	RXO1-RXV1	—	—	—	—	—	—	50 k6	90	192
	RXP2	—	—	—	—	—	—	50 k6	90	151
	RXO2-RXV2-RXP3	—	—	—	40 k6	70	151	50 k6	90	151
	RXO3-RXV3-RXP4	32 k6	56	151	40 k6	70	151	50 k6	90	151
810	RXO1-RXV1	—	—	—	—	—	—	55 m6	100	216
	RXP2	—	—	—	—	—	—	55 m6	100	170
	RXO2-RXV2-RXP3	—	—	—	45 k6	80	170	55 m6	100	170
	RXO3-RXV3-RXP4	35 k6	63	170	45 k6	80	170	55 m6	100	170
812	RXO1-RXV1	—	—	—	—	—	—	60 m6	112	242
	RXP2	—	—	—	—	—	—	60 m6	112	192
	RXO2-RXV2-RXP3	—	—	—	50 k6	90	192	60 m6	112	192
	RXO3-RXV3-RXP4	40 k6	70	192	50 k6	90	192	60 m6	112	192
814	RXO1-RXV1	—	—	—	—	—	—	70 m6	125	273
	RXP2	—	—	—	—	—	—	70 m6	125	216
	RXO2-RXV2-RXP3	—	—	—	55 m6	100	216	70 m6	125	216
	RXO3-RXV3-RXP4	45 k6	80	216	55 m6	100	216	70 m6	125	216
816	RXO1-RXV1	—	—	—	—	—	—	80 m6	140	302
	RXP2	—	—	—	—	—	—	80 m6	140	242
	RXO2-RXV2-RXP3	—	—	—	60 m6	112	242	80 m6	140	242
	RXO3-RXV3-RXP4	50 k6	90	242	60 m6	112	242	80 m6	140	242
818	RXO1-RXV1	—	—	—	—	—	—	90 m6	160	273
	RXP2	—	—	—	—	—	—	90 m6	160	273
	RXO2-RXV2-RXP3	—	—	—	70 m6	125	273	90 m6	160	273
	RXO3-RXV3-RXP4	55 m6	100	273	70 m6	125	273	90 m6	160	273
820	RXO1-RXV1	—	—	—	—	—	—	100 m6	180	302
	RXP2	—	—	—	—	—	—	100 m6	180	302
	RXO2-RXV2-RXP3	—	—	—	80 m6	140	302	100 m6	180	302
	RXO3-RXV3-RXP4	60 m6	112	302	80 m6	140	302	100 m6	180	302

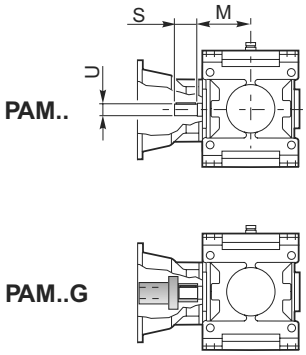

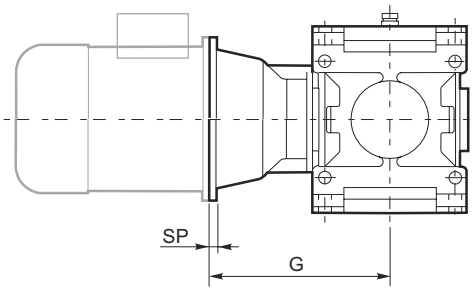

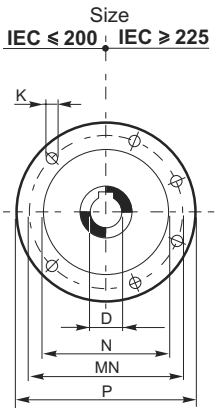

Asse / *Axis*/ Оси 1

		IEC												
		80	**90**	**100**	**112**	**132**	**160**	**180**	**200**	**225**	**250**	**280**	**315**	**355**
D H7		19	24	28	28	38	42	48	55	60	65	75	80	100
P		200	200	250	250	300	350	350	400	450	550	550	660	800
MN		165	165	215	215	265	300	300	350	400	500	500	600	740
N G6		130	130	180	180	230	250	250	300	350	450	450	550	680
K		M10	M10	M12	M12	M12	M16	M16	M16	M16	M16	M16	M16	M20
SP		12	12	14	14	16	18	18	20	20	20	20	24	30
G	802		203	213	213	233	263	263	263					
	804			230	230	250	280	280	280	310				
	806			251	251	271	301	301	301	331				
	808			271	271	291	321	321	321	351	351	351		
	810					317	347	347	347	377	377	377	407	
	812					346	376	376	376	406	406	406	436	
	814						410	410	410	440	440	440	470	
	816						446	446	446	476	476	476	506	546
	818								487	517	517	517	547	587
	820									558	558	558	588	628

G

Asse / *Axis*/ Оси 2

		IEC												
		80	**90**	**100**	**112**	**132**	**160**	**180**	**200**	**225**	**250**	**280**	**315**	**355**
D H7		19	24	28	28	38	42	48	55	60	65	75	80	100
P		200	200	250	250	300	350	350	400	450	550	550	660	800
MN		165	165	215	215	265	300	300	350	400	500	500	600	740
N G6		130	130	180	180	230	250	250	300	350	450	450	550	680
K		M10	M10	M12	M12	M12	M16	M16	M16	M16	M16	M16	M16	M20
SP		12	12	14	14	16	18	18	20	20	20	20	24	30
G	802				223	243	273	273	273					
	804						291	291	291	321				
	806						314	314	314	344				
	808						335	335	335	365	365	365		
	810								364	394	394	394		
	812									426	426	426	456	
	814										460	460	490	530
	816											498	528	568
	818											542	572	612
	820												616	656

Le altre dimensioni dei riduttori potranno essere reperite nelle corrispondenti sezioni RXP e RXO.

For gear unit dimensions not covered here, please see the relevant RXP and RXO sections.

Для редукторов не указанных выше см. таблицу размеров в главах RXP и RXO

CAMBI DI VELOCITA

A richiesta и possibile fornire riduttori con cambio di velocita, in tali casi, nelle designazioni dei riduttori RXP e RXO riportate nelle rispettive sezioni, in corrispondenza di ir (colonna [5*]) deve essere riportato 2V, 3V, ... (numero di marce desiderato e rapporto reale delle rispettive marce) come indicato in seguito.

GEAR SHIFT

Gear-shift drives are available on request; when designating RXP and RXO gear units as outlined in the relevant sections, specify number of speeds and actual gear ratios (2V, 3V, ...) under item ir (column [5]) as outlined below.*

Переключение передач

Возможны устройства изменения скорости в таких случаях в маркировке указывают количество скоростей и действительные передаточные числа колёс (2V, 3V) под указанным общим передаточным отношением [колонка 5*], как указано ниже

Designazione / Designation / Обозначение

	[5*]		
	2V		
	ir		
	2V **3V** **4V** **...**		

Esempio / *Example*/ Пример

RXP2/814/2V 7-14/ECES/N/M1

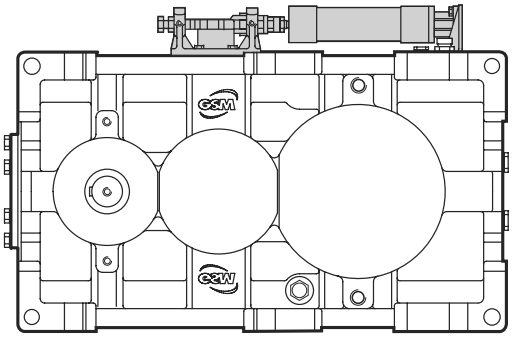

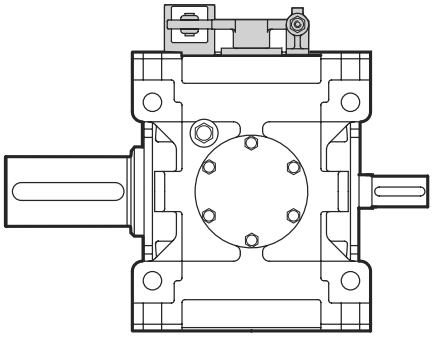

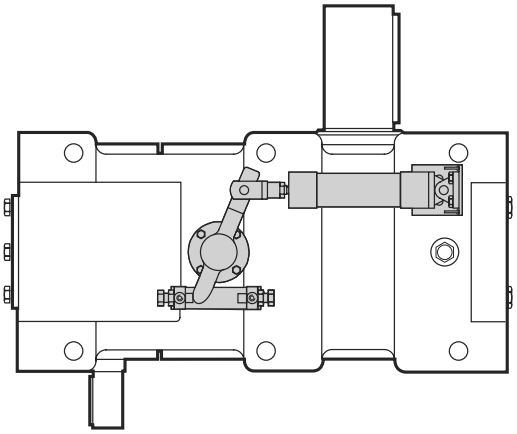

Per configurazioni disponibili, prestazioni e dimensioni contattare il servizio tecnico commerciale GSM.

Please contact GSM Sales Engineers for detailed information on available configurations, ratings and dimensions.

Свяжитесь с инженерами GSM для получения детальной информации на доступные конфигурации,параметры и размеры.